SZCZEGÓŁY BALKONU

Połączenie balkonu ze ścianą

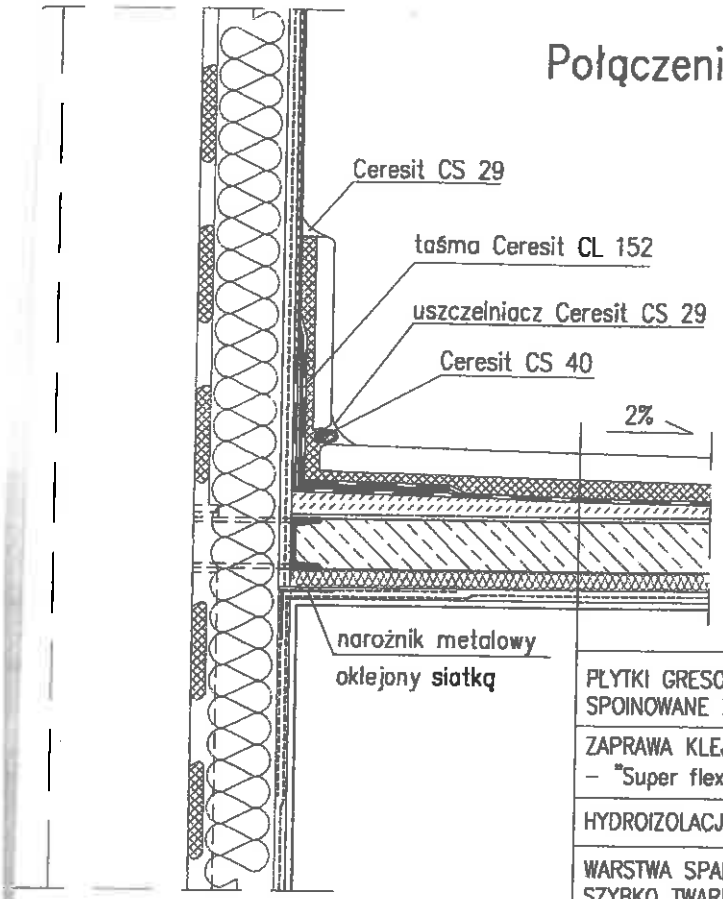

STAROSTWO POWIATOWE
W RYKACH
Wydział Architektury i Budownictwa
08-500 Ryki, ul. Leona Wyczółkowskiego 10A
tel. /81/8657464 - 8657466

PŁYTKI GRESOWE MROZOODPORNE, ANTYPOŚLIZGOWE (R9), SPOINOWANE ZAPRAWĄ ELASTYCZNĄ, WODOSZCZELNĄ – Ceresit CE 43
ZAPRAWA KLEJĄCA MROZOODPORNA, ELASTYCZNA, WODOSZCZELNA – "Super flexible Ceresit CM17 / "Flex" Ceresit CM 16
HYDROIZOLACJA: 2x POWŁOKA USZCZELNIAJĄCA Ceresit CR 90 Crystaliser
WARSTWA SPADKOWA 2% GR. 2–3,5cm: SZYBKO TWARDNIEJĄCA MASA POSADZKOWA Ceresit CN 87
SAMOPRZYLEPNA IZOLACYJNA MEMBRANA BITUMICZNA CERESIT BT 18
PŁYTA ŻELBETOWA GR. 8cm OPARTA NA CEOWNIKACH
STYROPIAN EPS 100–038 GR. 3cm NA ZAPRAWIE KLEJĄCEJ Ceresit CT 83
MINERALNA SZPACHLÓWKA DO TYNKÓW Ceresit CT 29, FARBA GRUNTUJĄCA

Krawędź boczna balkonu

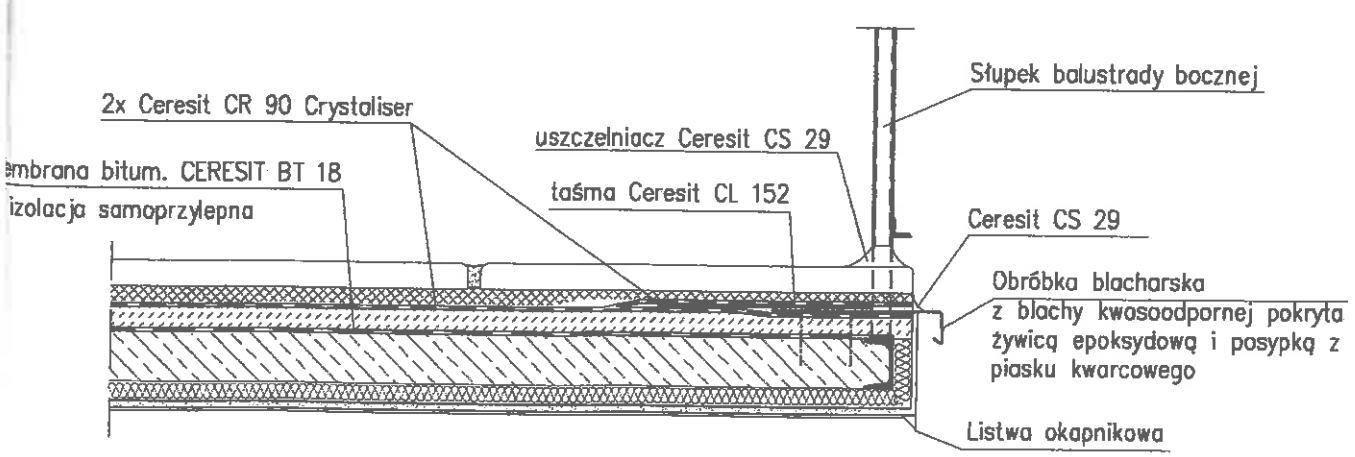

Obiekt: Budynek mieszkalny wielorodzinny Dęblin, ul. Ścibiora 13		Inwestor: WSPÓLNOTA MIESZKANIOWA PRZY UL. ŚCIBIORA 13 W DĘBLINIE Dęblin 08–530, ul. Ścibiora 13	
Nazwa rys. Przebudowa elewacji, budowa balkonów dla mieszkań na parterze SZCZEGÓŁY BALKONU		Data: 07.2017	Nr rysunku 6
		Nr uprawnień:	Podpis:
Projektant – architektura:	mgr inż. arch. Zofia M. Cieślik	805/Lb/78	
Opracowanie:	mgr inż. Beata Ostrożyńska–Antoniak		Strona 23
Sprawdzający – architektura:	mgr inż. arch. Marcin M. Tatar	122/LBOKK/2014	

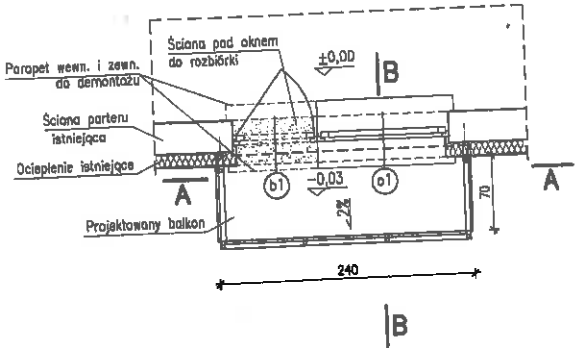

RZUT BALKONU

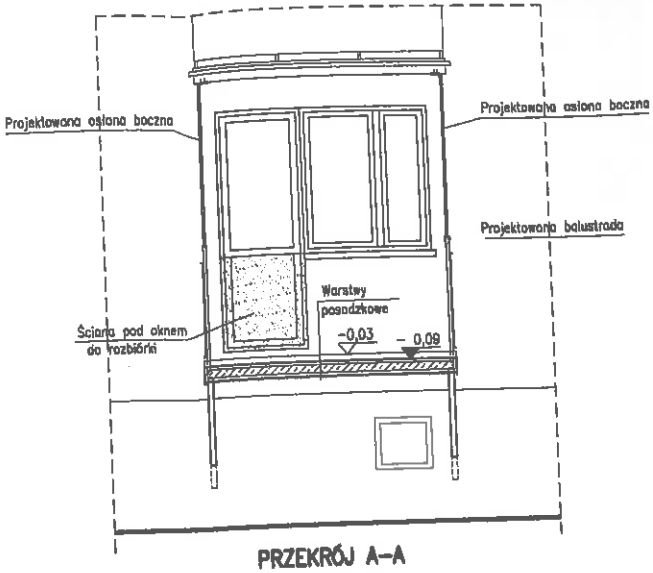

PRZEKRÓJ A–A

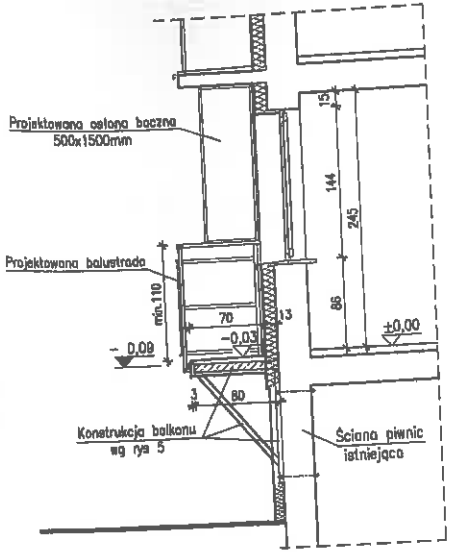

PRZEKRÓJ B–B

STAROSTWO POWIATOWE
W RYKACH
Wydział Architektury i Budownictwa
[illegible] Ryki, ul. Leona Wyczółkowskiego 10A
tel. 81/8657464 - 8657466

UKŁAD WARSTW POSADZKOWYCH NA PŁYCIE BALKONU

1:10

PŁYTKI GRESOWE MROZOODPORNE, ANTYPOŚLIZGOWE (R9). SPOINOWANE ZAPRAWĄ ELASTYCZNĄ, WODOSZCZELNĄ – Ceresit CE 43
ZAPRAWA KLEJĄCA MROZOODPORNA, ELASTYCZNA, WODOSZCZELNA – "Super flexible Ceresit CM17 / "Flex" Ceresit CM 16
HYDROIZOLACJA: 2x POWŁOKA USZCZELNIAJĄCA Ceresit CR 90 Crystaliser
WARSTWA SPADKOWA 2% GR. 2–3,5cm: SZYBKO TWARDNIEJĄCA MASA POSADZKOWA Ceresit CN 87
SAMOPRZYLEPNA IZOLACYJNA MEMBRANA BITUMICZNA CERESIT BT 18
PŁYTA ŻELBETOWA GR. 8cm OPARTA NA CEGWNIKACH
STYROPIAN EPS 100–038 GR. 3cm NA ZAPRAWIE KLEJĄCEJ Ceresit CT 83
MINERALNA SZPACHLÓWKA DO TYNKÓW Ceresit CT 29

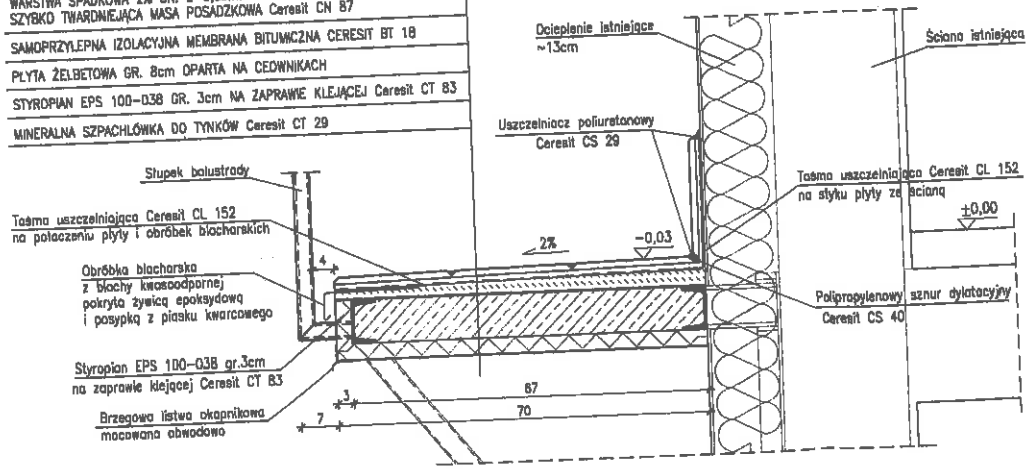

PRZY UKŁADZIE WARSTW POSADZKOWYCH NA PŁYCIE BALKONU STOSOWAĆ ROZWIĄZANIA SYSTEMOWE.
ZAPROJEKTOWANO PRZYKŁADOWE ROZWIĄZANIE Z MATERIAŁÓW CERESIT.

WYKAZ STOLARKI OKIENNEJ

OZNACZENIE		o1	o2	b1
SCHEMAT		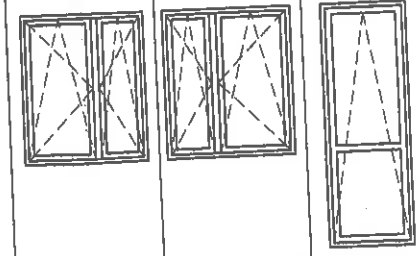		
WYMIARY (mm)	S	1200	1200	800
	H	1400	1400	2300
ILOŚĆ		2 szt.	2 szt.	PRAWE – 2 szt. LEWE – 2 szt.

UWAGI:
1. WYMIARY SPRAWDZIĆ W NATURZE
2. PROJEKTOWANE BALKONY WYKONAĆ W PIONACH BALKONÓW I PIĘTRA.
3. USYTUOWANIE OKIEN I DRZWI BALKONOWYCH WG RYS. 2
4. ELEMENTY STALOWE I ŻELBETOWE BALKONÓW WG RYS. 5

Obiekt: Budynek mieszkalny wielorodzinny Dęblin, ul. Ścibiora 13		Inwestor: WSPÓLNOTA MIESZKANIOWA PRZY UL. ŚCIBIORA 13 W DĘBLINIE Dęblin 08-530, ul. Ścibiora 13	
Nazwa rys. Przebudowa elewacji, budowa balkonów dla mieszkań na parterze		Data: 07.2017	Skala: 1:50/1:10	Nr rysunku 4
RZUT I PRZEKROJE BALKONU		Nr uprawnień: 805/Lb/78	Podpis:	
Projektant – architektura:	mgr inż. arch. Zofia M. Cieślik			Strona 21
Opracowanie:	mgr inż. Beata Ostrozyńska-Antoniak			
Sprawdzający – architektura:	mgr inż. arch. Marcin M. Tatar	122/LBOKK/2014		

RZUT KONSTRUKCJI STAL. BALKONU

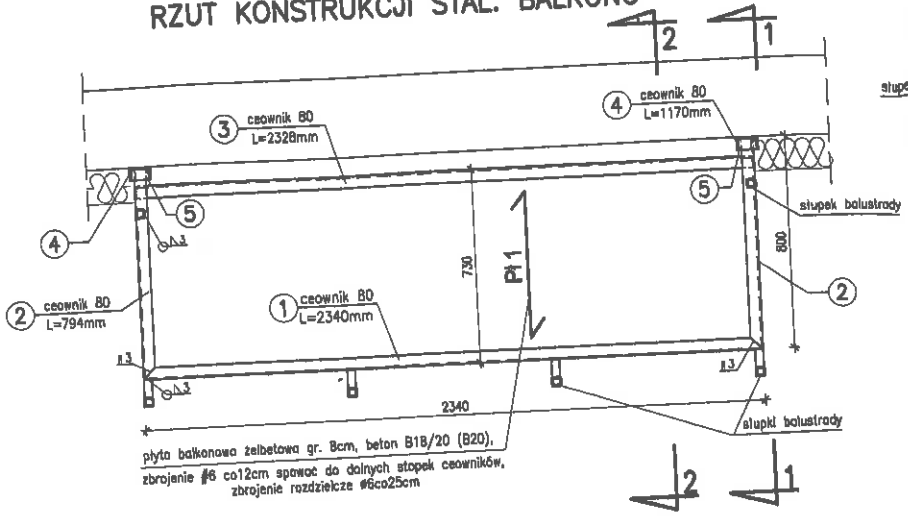

1–1

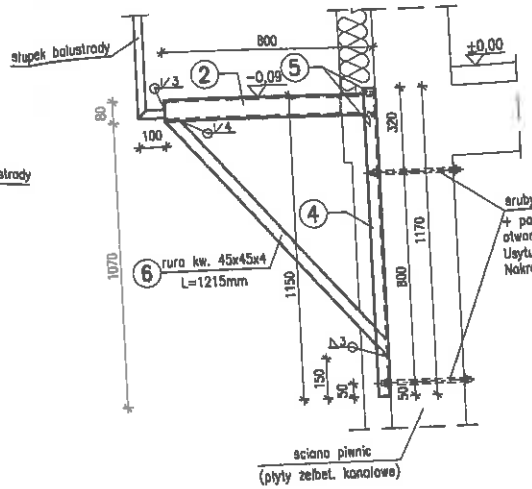

Pł 1

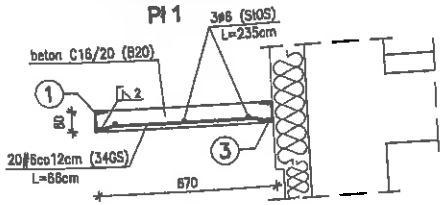

SZCZEGÓŁY POŁĄCZEŃ 1:10

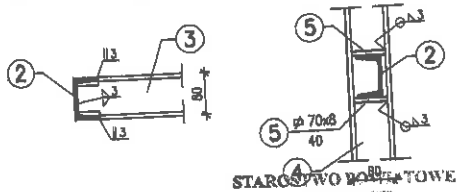

STAROSTWO POWIATOWE
WRYCZAKI
Wydział Architektoniczno-Budowlany
08-500 Ryki ul. Lucjana Wyczałkowskiego 10A
tel. /81/8657464 - 8657466

BALUSTRADA CZOŁOWA – 4 szt

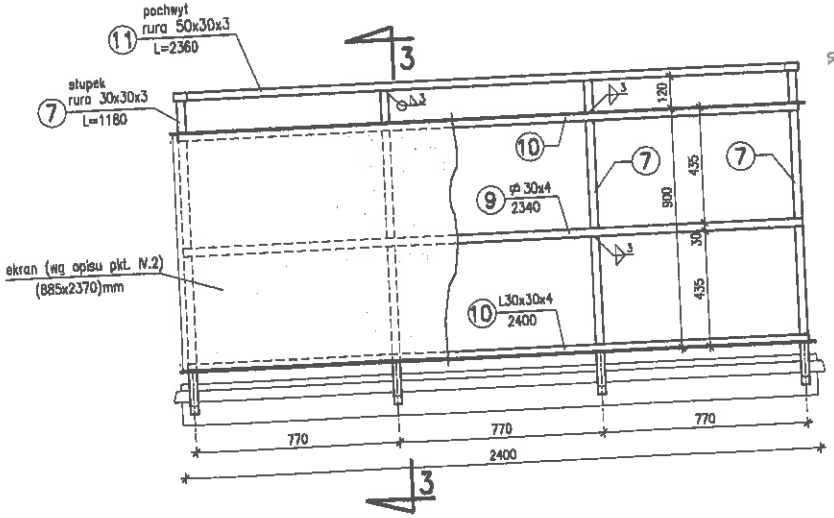

BALUSTRADA

3–3

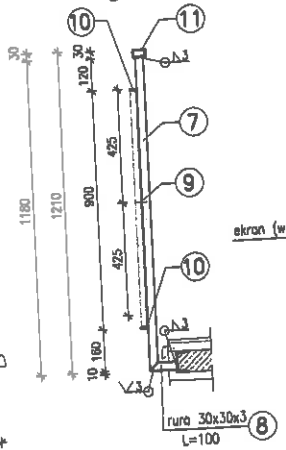

BALUSTRADA BOCZNA – 2x 4 szt

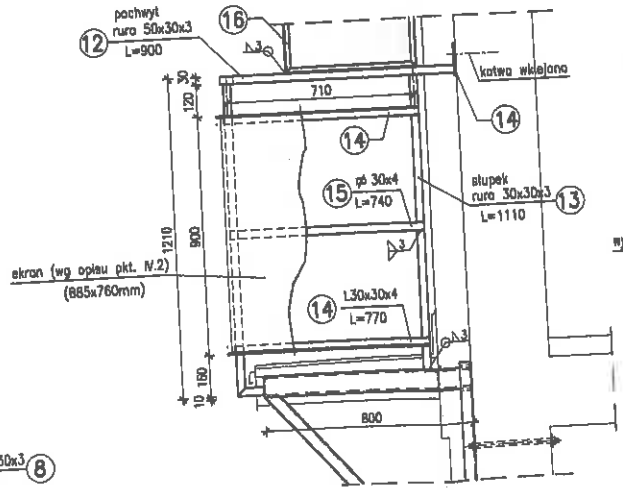

OSŁONA BOCZNA – 2x 4 szt

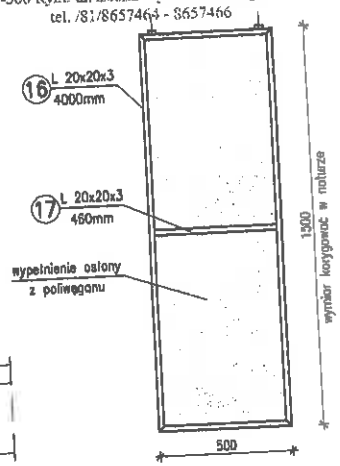

MOCOWANIE BALUSTRADY 1:10

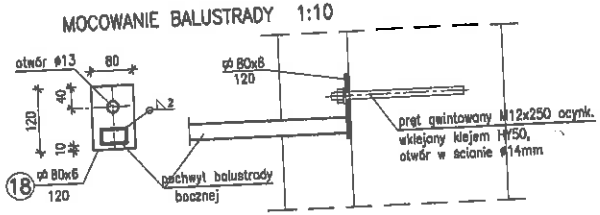

UWAGI:

1. PRZED ZABETONOWANIEM PŁYTY POWIERZCHNIE ELEMENTÓW STALOWYCH OCZYŚCIĆ DO 2 STOPNIA CZYSTOŚCI, POMALOWAĆ 2 KROTNIE FARBĄ PRZECIWRDZEWNĄ I NASTĘPNIE NAWIERZCHNIOWĄ CHLORDKAUCZUKOWĄ.
2. BALUSTRADY SPAWAĆ NA MONTAŻU DO RAMY STALOWEJ BALKONU PŁYTY ŻELBETOWE BALKONÓW WYLEWAĆ NA BUDOWIE.
3. EKRANY CZOŁOWE I BOCZNE WYKONAĆ Z BLACHY TRAPEZOWEJ T18/05 W ELEWACJI WSCHODNIEJ ORAZ Z POLIWĘGLANU KOMOROWEGO GR. 10mm W ELEWACJI ZACHODNIEJ.
4. WYMIAROWANIE W MILIMETRACH. WYMIARY SPRAWDZAĆ W NATURZE.
5. PROJEKTOWANE BALKONY WYKONAĆ W PIONACH BALKONÓW I PIĘTRA.
8. OSŁONY BOCZNE BALKONÓW SPAWAĆ DO POCHWYTÓW BALUSTRAD ORAZ MOCOWAĆ DO PŁYT BALKONÓW I PIĘTRA ZA POMOCĄ PLASKOWNIKÓW 30x8 I ŚRUB ROZPOROWYCH 2x M12.

Obiekt: Budynek mieszkalny wielorodzinny Dęblin, ul. Ściblora 13		Inwestor: WSPÓLNOTA MIESZKANIOWA PRZY UL. ŚCIBLORA 13 W DĘBLINIE Dęblin 08-530, ul. Ściblora 13	
Nazwa rys. Przebudowa elewacji, budowa balkonów dla mieszkań na poddaszu	Data: 07.2017	Skala: 1:20	Nr rysunku 5
ELEMENTY STALOWE I ŻELBETOWE BALKONU	Nr uprawnień:	Podpis:	
Projektant konstrukcji: inż. Bogdan Komza	2685/Lb/74		Strona 22
Opracowanie: mgr inż. Beata Ostrożyńska-Antoniak			
Sprawdzający konstrukcję: mgr inż. Andrzej Rapa	2783/Lb/94		